А (1 : 1)

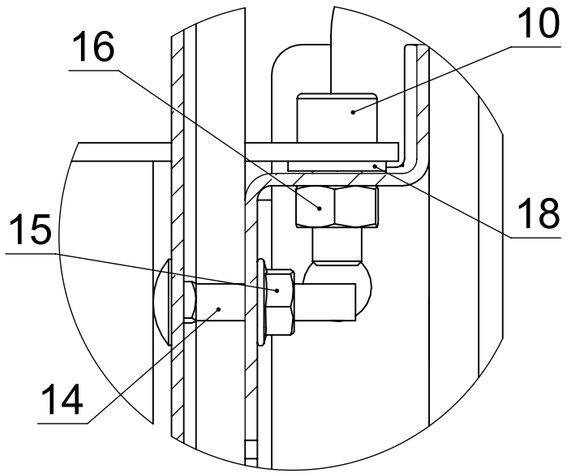

Б (1 : 1)

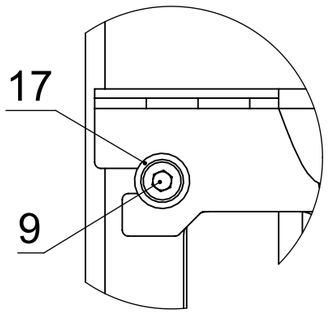

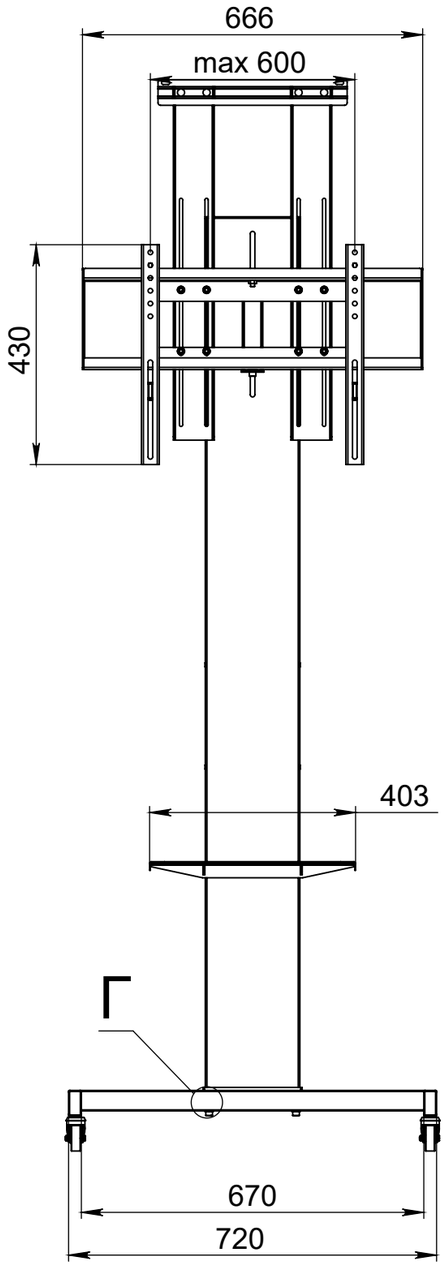

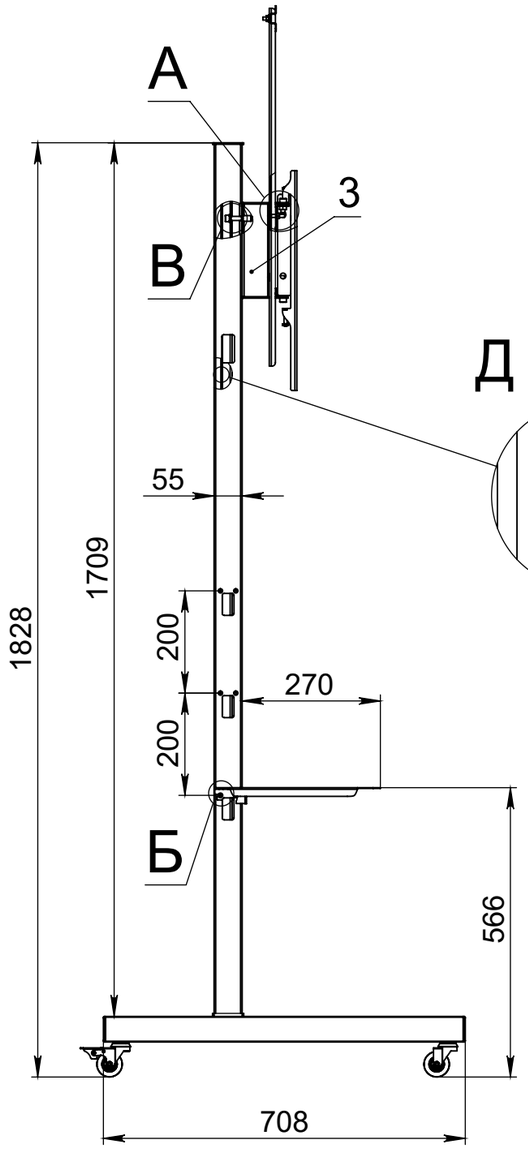

Д (1 : 1)

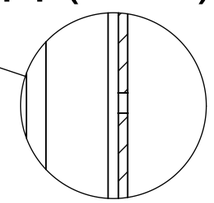

Изм.	Лист	№ докум.	Подп.	Дата	Техно 3-50	Лит.	Масса / Масштаб
Разраб.							25.188 / 1:12
Пров.						Лист 1	Листов 2
Т. контр.							
Н. контр.							
Утв.							

Справ. №

Подп. и дата

Инв. № дубл.

Взам. инв. №

Подп. и дата

Инв. № подл.