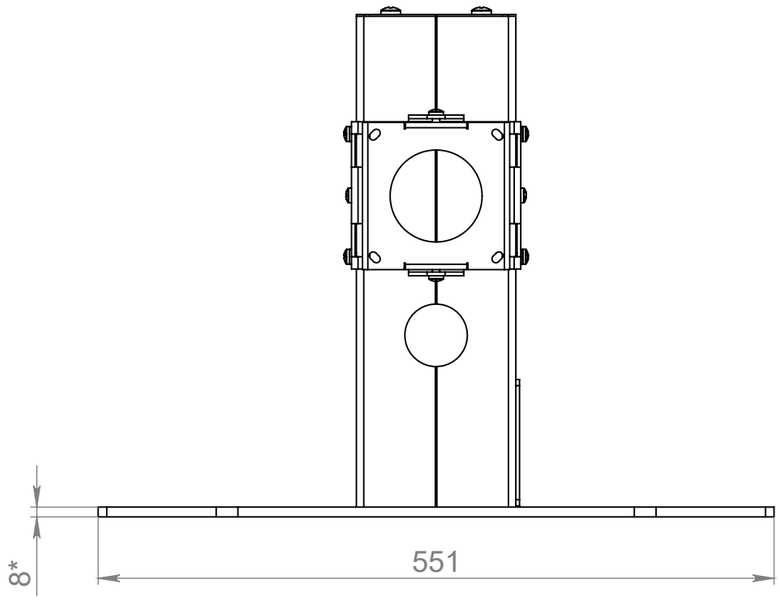

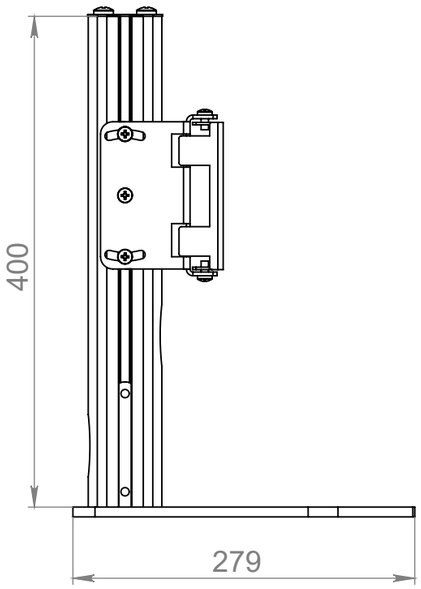

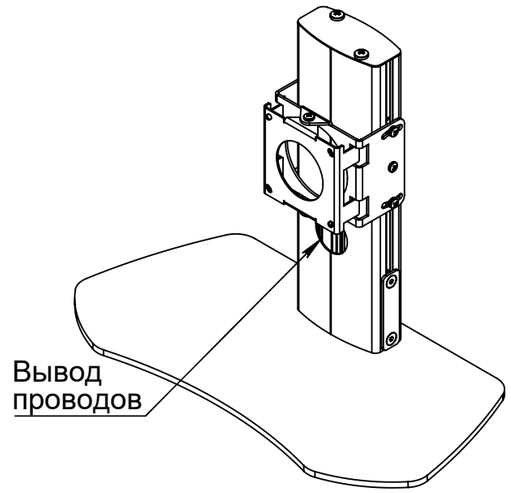

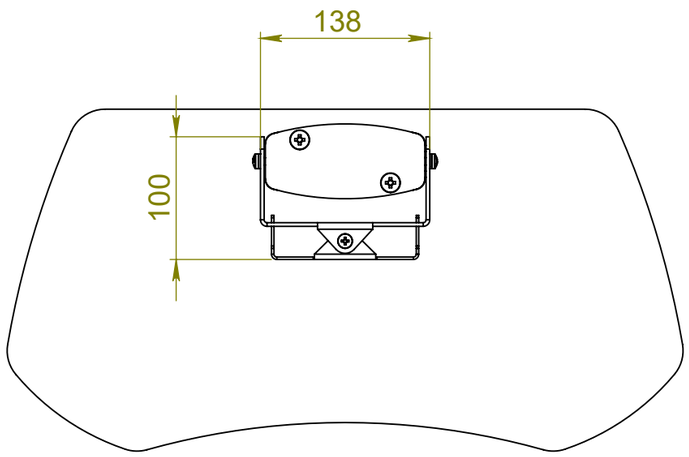

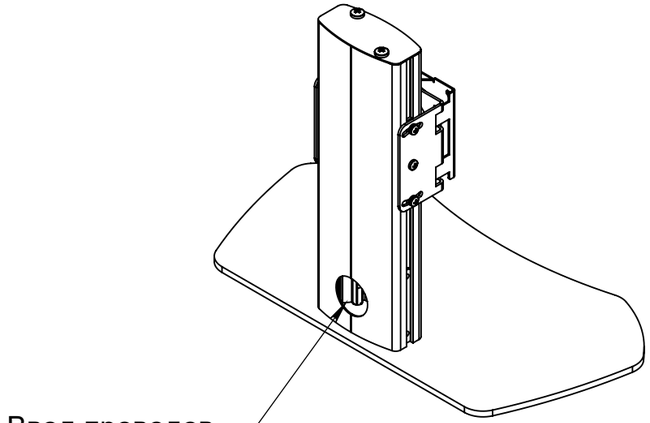

					Настольная подставка под монитор (ARTKRON Kraft-21)	Лит.	Масса	Масштаб
Изм.	Лист	№ докум.	Подп.	Дата			10.57	1:8
Разраб.						Лист	Листов 1	
Пров.								
Т. контр.								
Н. контр.								
Утв.								

Шифр: Копировал Формат А3

Перв. примен.

Справ. №

Подп. и дата

Инв. № дубл.

Взам. инв. №

Подп. и дата

Инв. № подл.